tel. +49 (0) 79 72 93 10-0
hagstraße 10 . D-74417 gschwend
vertrieb@eth-messtechnik.de

Datenblatt

Drehmomentsensor

DRW-K

19 Messbereiche von 0,5 Nm bis 20.000 Nm
nicht rotierend
aktiv- oder passiv-Ausführung

Merkmale

- fest montiertes Kabel
- eingebaute 100 % - Kontrolle
- universell einsetzbar
- wartungs- und verschleißfrei
- Passfeder optional

Dieser Drehmomentsensor ist ausgelegt für nicht -rotierende Anwendungen.
Es sind sowohl statische als auch dynamische Messungen möglich.

Der DMS-basierende Sensor liefert ein standardisiertes Ausgangssignal in mV/V proportional zum Drehmoment.
In Kombination mit der Verstärkereinheit „DMSVE“ ist auch eine aktive Ausführung erhältlich.

Bestellschlüssel

DRW-K - ■ - ■ - ■

- K ⇨ Option Passfeder
- p ⇨ passiv
- a ⇨ aktiv
- ⇨ Messbereich (Nm)
- Sensor-Model

erhältliches Zubehör

Auswertegeräte: GMV2
ValueMaster$_{base}$*
ValueView*

Kupplungen

* Nur bei Ausführung „a“ (aktiv)

Mechanische Abmessungen DRW-K

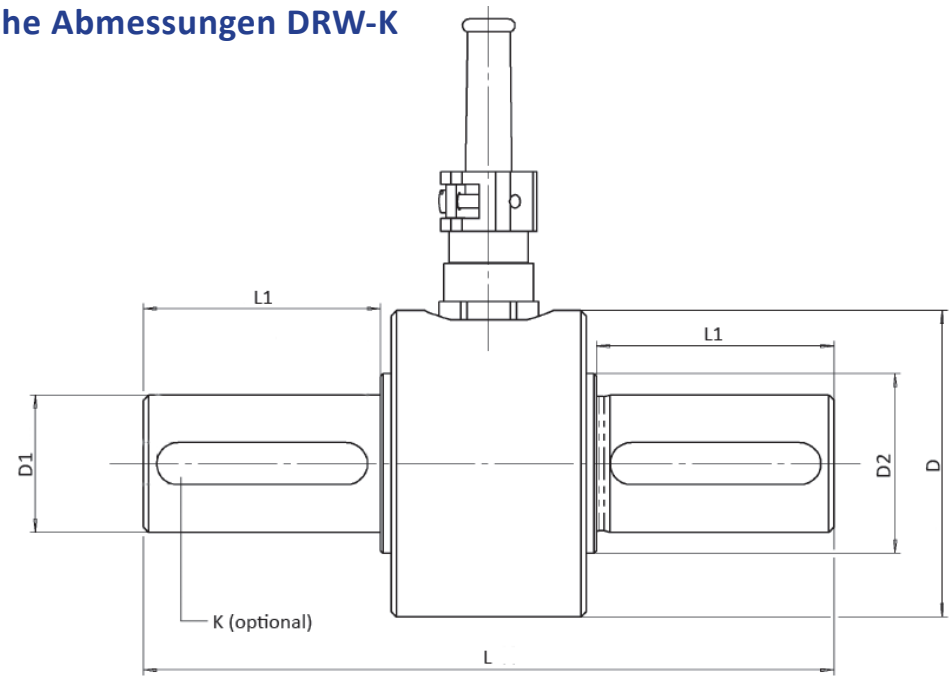

Messbereiche: (0 - ...)		L [mm]	L1 [mm]	D [mm]	D1 g6 [mm]	D2 -0,1 [mm]	K (DIN 6885)
0,5 | 1	[Nm]	47	10	24	8	12	-
2 | 5 | 10	[Nm]	58	12	38	12	18	2x A - 4 x 4 x 8
15 | 20	[Nm]	74	20	38	12	18	2x A - 4 x 4 x 16
50	[Nm]	104	35	50	18	26	2x A - 6 x 6 x 28
100 | 200	[Nm]	131	45	58	26	34	2x A - 8 x 7 x 40
500 | 1000 | 1500	[Nm]	168	60	77	45	58	–
2 | 3 | 4 | 5	[kNm]	264	110	98	70	–	–
10 | 15 | 20	[kNm]	285	115	138	110	–	–

Allgemeintoleranzen nach DIN 2768-m

Elektrische Daten DRW-K

	(a) aktiv	(p) passiv
Speisespannung	12 - 30 V DC	12 V DC ± 10 %
Stromaufnahme:	50 mA max.	35 mA max.
Signalanstieg 10-90 %:	120ms	--
Grenzfrequenz -3 dB:	3kHz	--
Ausgangssignal:	± 10 V	1 mV/V (± 0,25 %)
Fehler für Nichtlinearität:	0,1 %	
Fehler für Hysterese:	0,1 %	
Nullpunktabweichung:	≤ 100 mV	≤ ± 0,01 mV/V
Brückenwiderstand:	--	350 Ω nominal
Nenntemperaturbereich:	5 - 45 °C	
Arbeitstemperaturbereich:	0 - 60 °C	
Temperaturfehler Nullpunkt: Empfindlichkeit:	 0,02 % /K 0,01 %/K	
Mech. Überlastbarkeit:	100 %	
Schutzart:	IP40	
Anschluss	freies Leitungsende	
Kabellänge:	2,5 m; Messverstärker im Zwischengehäuse 50 cm vor Kabelende montiert	2,5 m
Kalibrierung: Werkszertifikat mit 25 % -Schritten in Rechts- und Linkslast. (Andere Kalibrierungen auf Anfrage!)		